JA240X85 remanejada 01

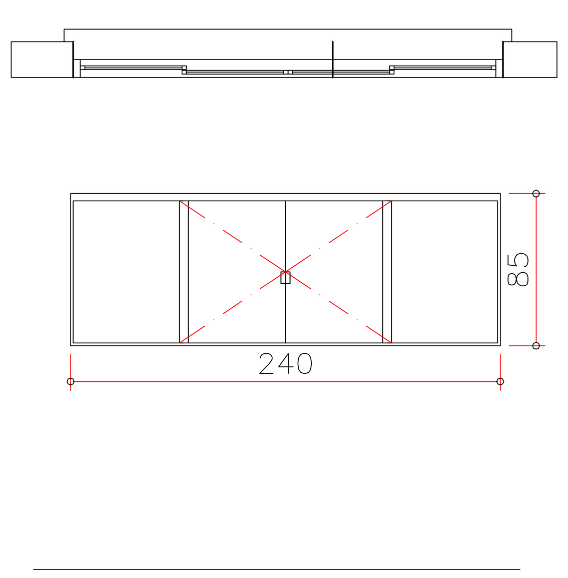

JA2,40X 85 Janela em vidro temperado, de correr com estrutura de alumínio, espessura 10 mm

JA240X140 existente complementada

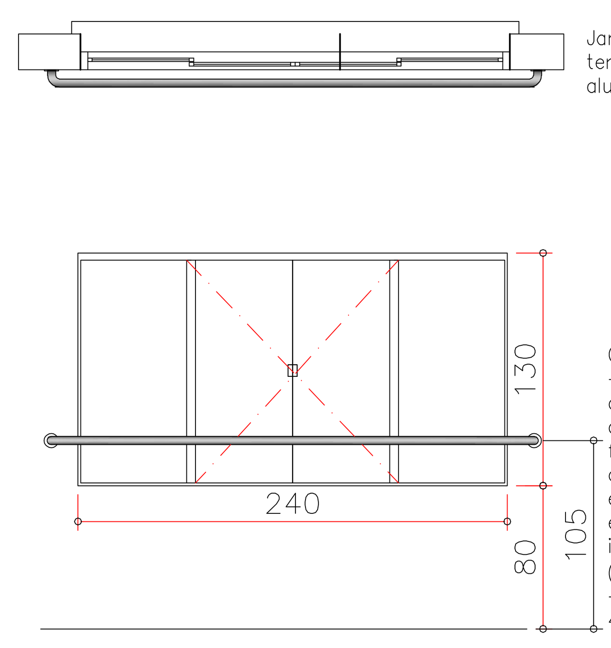

Janela existente 240x140 em vidro temperado, de correr com estrutura de alumínio, espessura 10 mm

Corrimão em tubo aço galvanizado – diâmetro externo 4,5cm – conforme detalhe – fixado em alvenarias com brachadeira – com fundo para galvanizado e acabamento em duas demãos de esmalte sintético – instalado nas esquadrias existentes a frente do imóvel que possuem peitoril baixo (03 janelas com largura de 2,40m) – calculado largura da janela + 40cm

JA240X140 existente complementada (dividsoria de gesso gabinete)

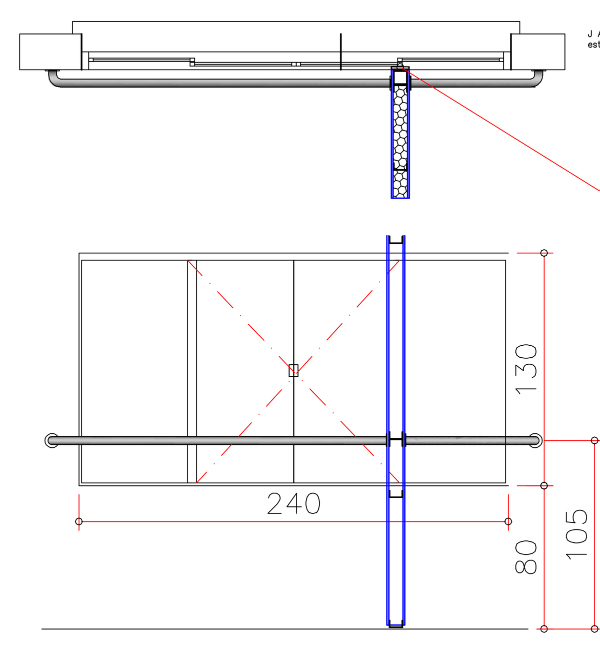

J A1,30x0,85 Janela em vidro temperado, de correr com estrutura de alumínio, espessura 10 mm

acabamento com tubo quadrado de alumínio entre o plano de vidro e gesso cartonado do gabinete

Corrimão em tubo aço galvanizado – diâmetro externo 4,5cm – conforme detalhe – fixado em alvenarias com brachadeira – com fundo para galvanizado e acabamento em duas demãos de esmalte sintético – instalado nas esquadrias existentes a frente do imóvel que possuem peitoril baixo (03 janelas com largura de 2,40m) – calculado largura da janela + 40cm

J A 2,25X2,70

J A 2,25X2,70 Janela em vidro temperado, de correr com estrutura de alumínio, espessura 10 mm

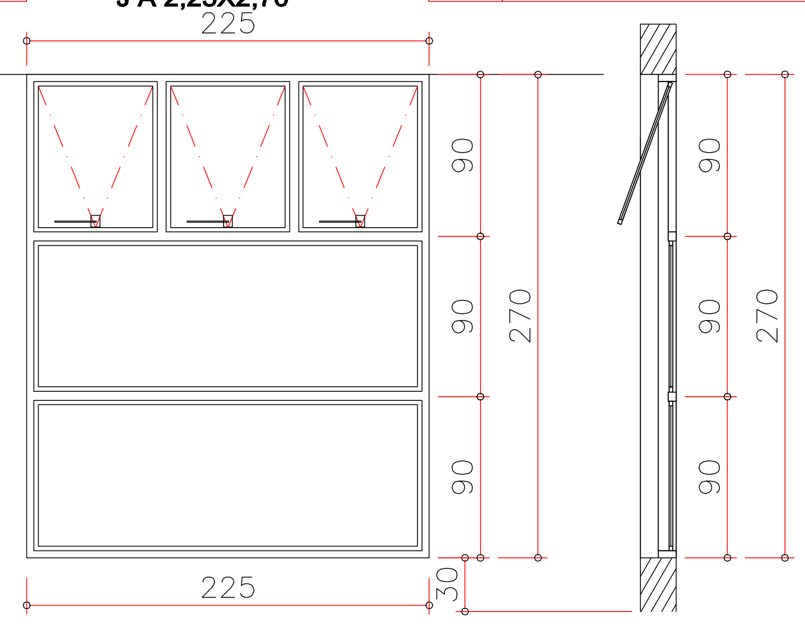

JA1.30x105 rem

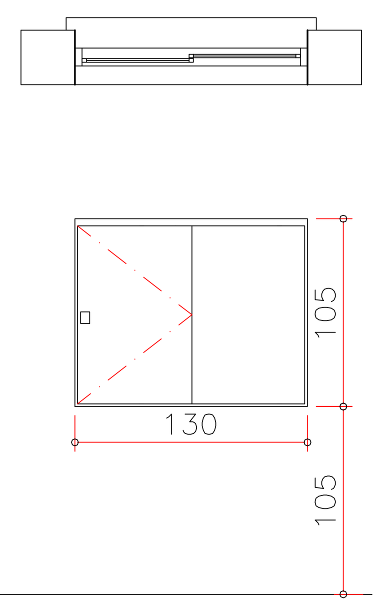

J A1,30X1,05 Janela em vidro temperado, de correr com estrutura de alumínio, espessura 10 mm

JA1.30x85

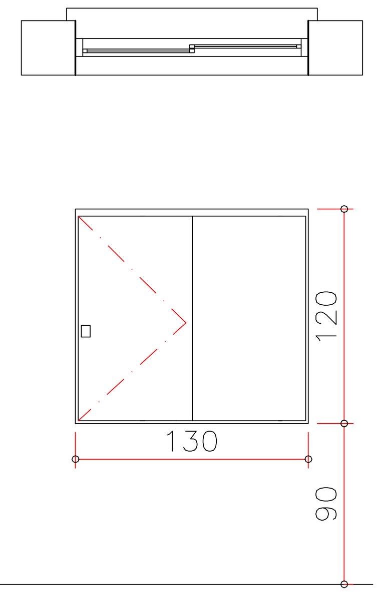

J A1,30x0,85 Janela em vidro temperado, de correr com estrutura de alumínio, espessura 10 mm

JA90X60 / JA90X75X30V

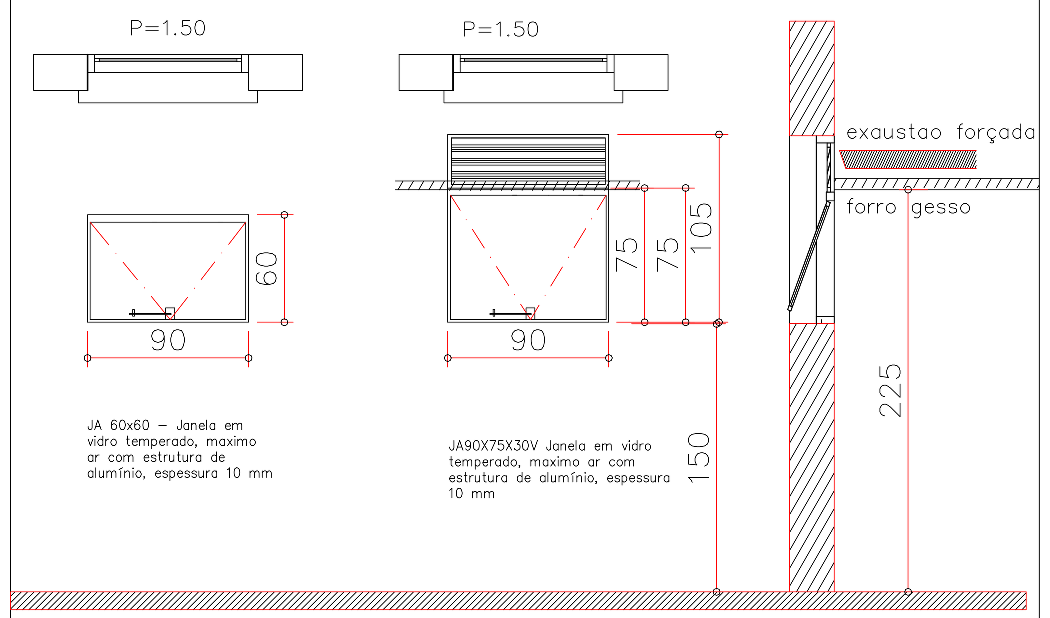

JA 60x60 – Janela em vidro temperado, maximo ar com estrutura de alumínio, espessura 10 mm

JA90X75X30V Janela em vidro temperado, maximo ar com estrutura de alumínio, espessura 10 mm

exaustao forçada

forro gesso

JA1.80x1.20

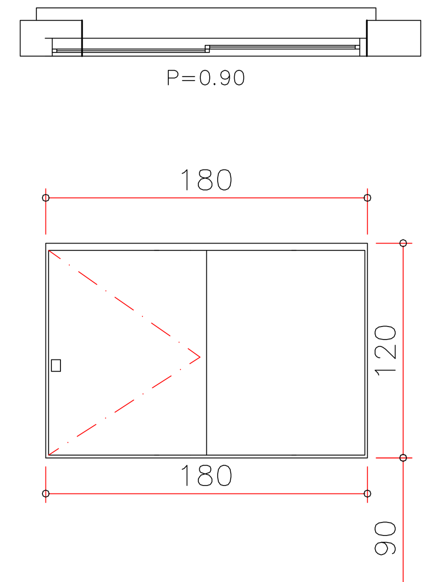

JA1,80X1,20 Janela em vidro temperado, de correr com estrutura de alumínio, espessura 10 mm

JA1.80x.60

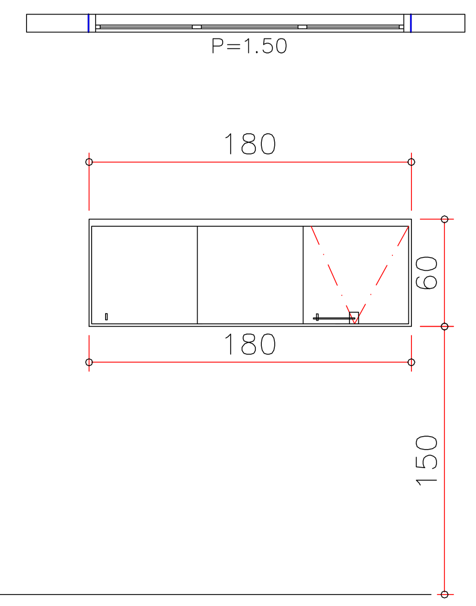

J I 1,80X0,60 Janela em vidro temperado, maximoar com estrutura de alumínio, espessura 10 mm

JA1.80x90

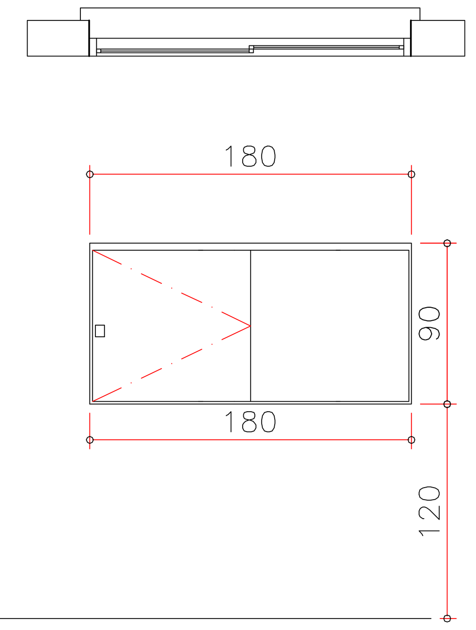

JA1,80X0,90 alumínio, espessura 10 mm Janela em vidro temperado, de correr com estrutura de

VT180X210

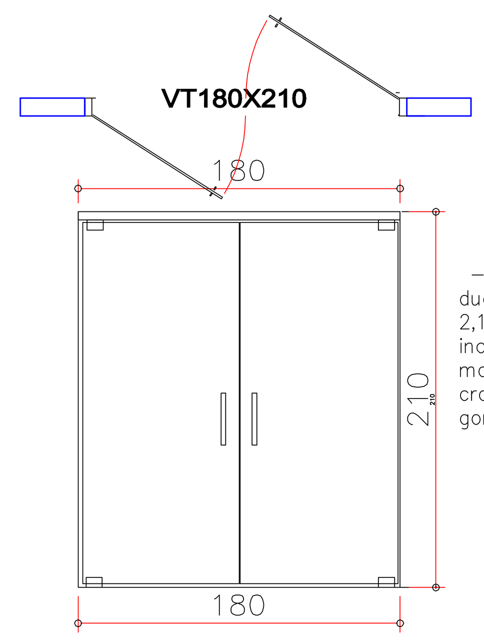

– Porta de vidro temperado incolor, duas folhas de 90 cm, total: 1,80 X 2,10 m, espessura 10mm, PV 180x210 inclusive inclusive acessórios como molas hidráulicas,puxadores de 30cm cromados, dobradiças,fechadura tipo gorge , rolete de piso o e trinco.

VT270X210

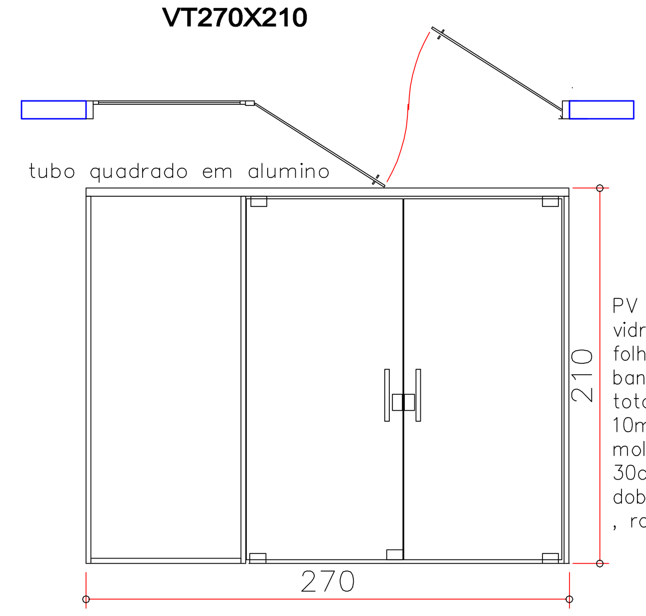

tubo quadrado em alumino

PV 270x210 – Porta dupla de vidro temperado incolor, duas folhas de 100 cm, e uma bandeira de vidro fixo lateral – total: 2,70 X 2,10 m, espessura 10mm, inclusive acessórios como molas hidráulicas,puxadores de 30cm cromados, dobradiças,fechadura tipo gorge , rolete de piso o e trinco.

PM180X210

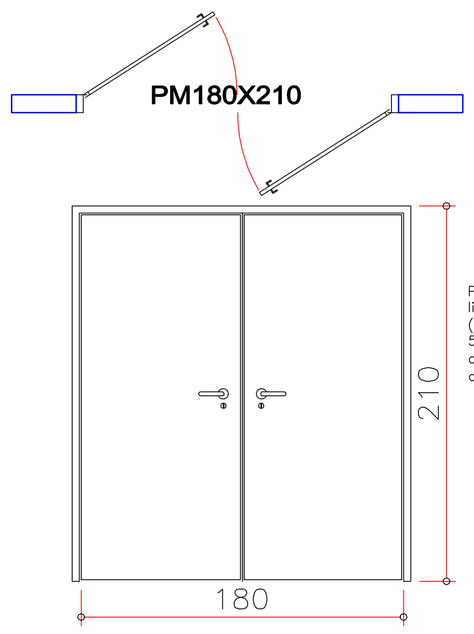

PM 180x210 – Porta de madeira compensada lisa para pintura, com fundo primer (Referência: Camilotti ou similar), 180X210X3, 5 cm, completa inclusive batentes, vistas, dobradiças e fechadura (Referência: Papaiz ou similar) – conforme memorial descritivo

PAV60X180 (bwc)

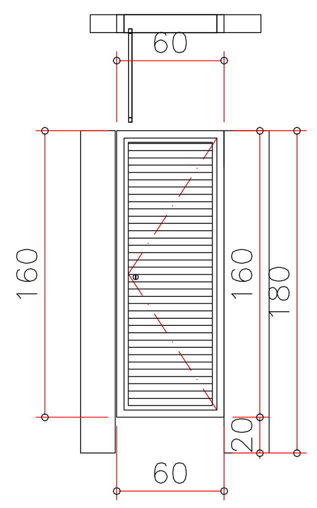

JPAV 60x180 – porta de alumínio anodizado natural tipo veneziana, 60x180, completa inclusive batentes e alisar, dobradicas e fechadura (ref: papaiz ou similar) – conforme memorial descritivo

PAV90X210 (EXT)

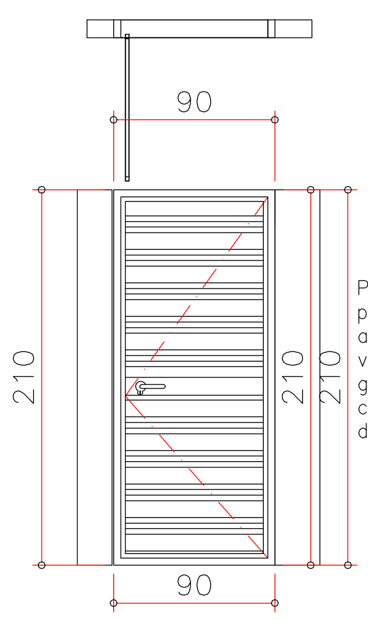

PAV 90x210 – porta de abrir de alumínio tipo veneziana, com guarnição – conforme memorial descritivo

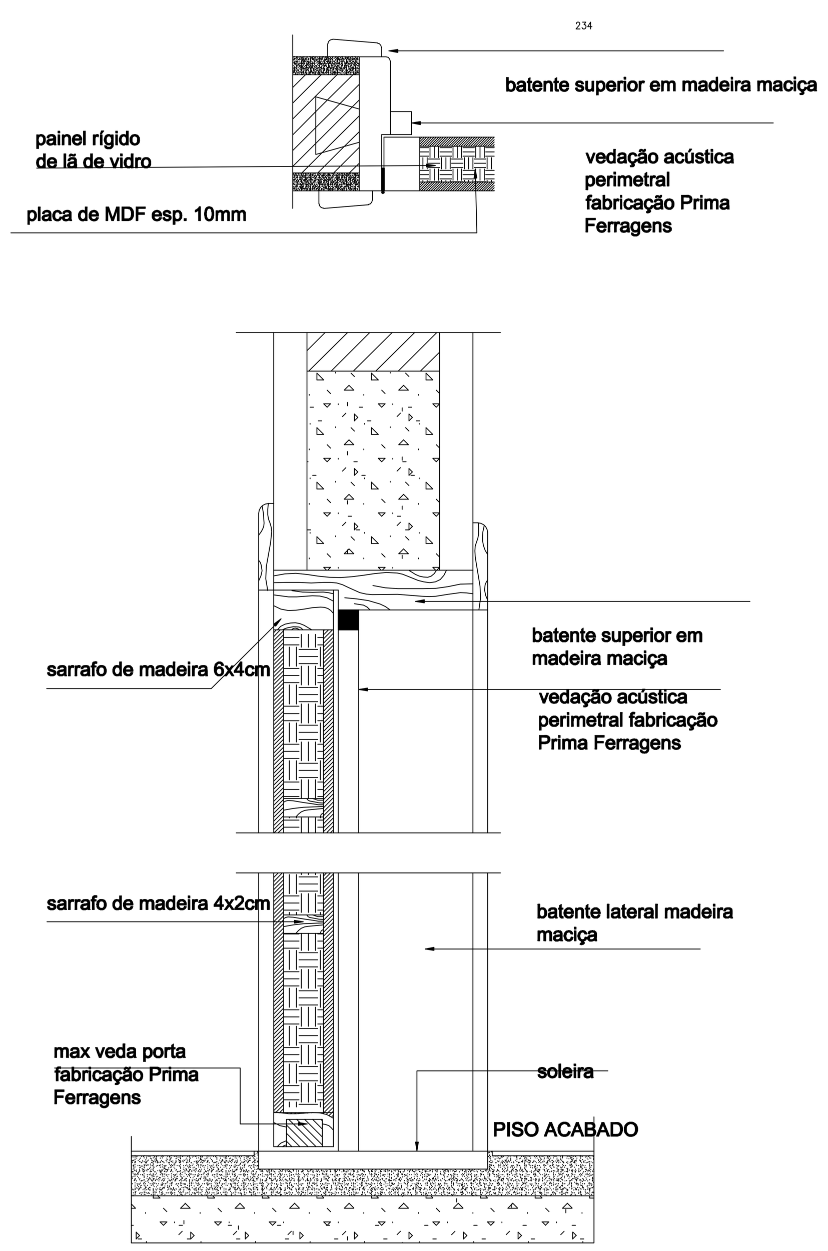

PM90X210 PM80X210 PM70X210 PCF90X210 PNE90X210

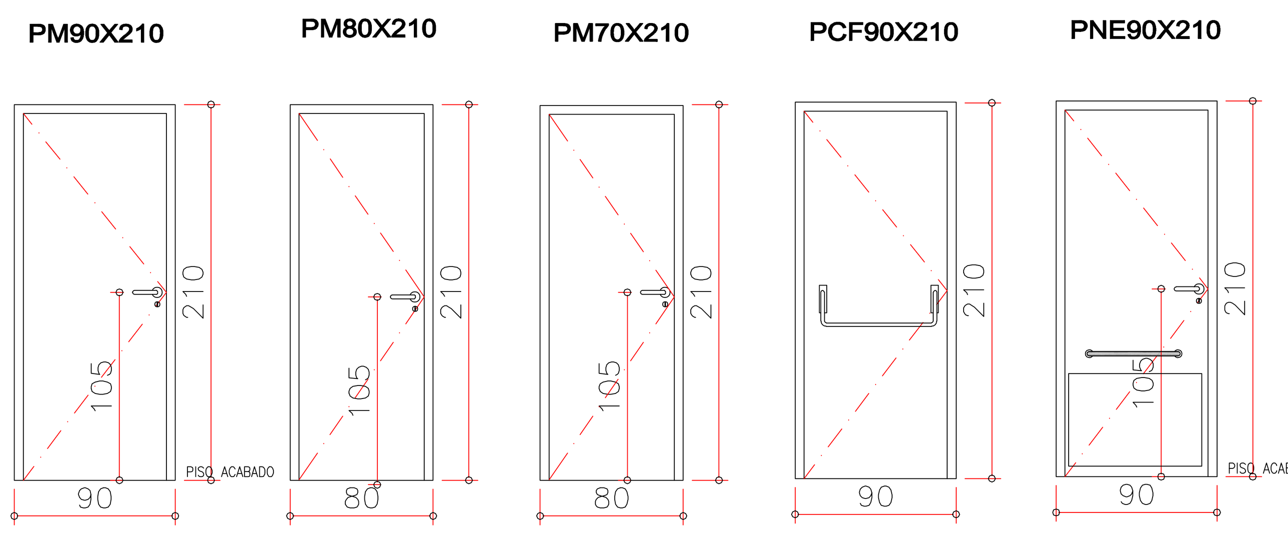

PM 70x210 –70X210X3, 5 cm
PM 80x210 –80X210X3, 5 cm
PM 90x210 –90X210X3, 5 cm
Porta de madeira compensada lisa para pintura, com fundo primer (Referência: Camilotti ou similar), , completa inclusive batente, vistas, dobradiça e fechadura (Referência: Papaiz ou similar) – conforme memorial descritivo.

PM 90x210 PNE –
Porta de madeira compensada lisa para pintura,com fundo primer (Referência: Camilotti ou similar), 90X210X3, 5 cm, completa inclusive batente, vistas, dobradiças e fechadura (Referência: Papaiz ou similar) – para banheiro PNE – com barras de 30cm – conforme memorial descritivo.

PCF90X210
Porta corta fogo 90X210X4 cm – de abrir com eixo vertical, constituída por 2 (duas) bandejas e núcleo de manta cerâmica que atende às características da NBR 11742 – com revestimento de chapa de aço galvanizada nº 26 (0,5mm) totalmente emoldurada – insitada completa, inclusive dobradiças e barra atipânico

PAC 90x210

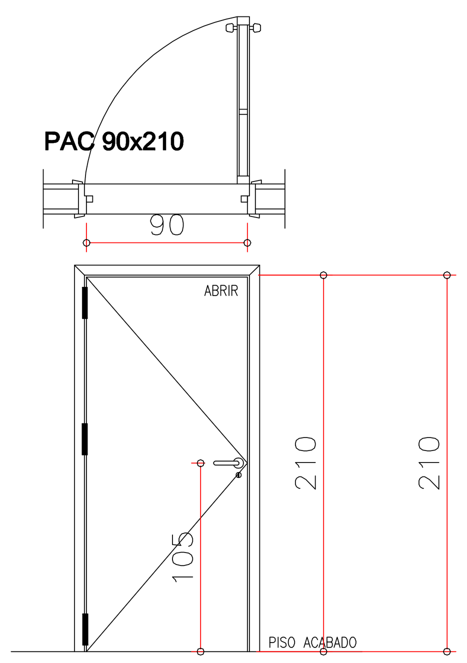

P1A – 0.90x2.10 – Elevação

PAC 90x210 – Porta de madeira Porta acústica – capacidade de redução sonora de 30 dB(A), confeccionada em MDF com acabamento laminado, preenchida com isolantes acústicos de alta densidade, contendo fechadura Papaiz cromada com cilindro 75mm, dobradiças de 4" reforçadas com anilhas, barra retrátil telescópica em alumínio para vedação da soleira – conforme memorial descritivo. Acompanha caixilho em madeira maciça com acabamento laminado para paredes de alvenaria com espessura de 14 cm ou drywall sob medida, contendo vedações com borrachas compressíveis, além de guarnições em ambas as faces.

RELAÇÃO DE ESQUADRIA SUBSOLO					
Códigos	Quantidade	LARG	ALTU	PEIT	Descrição
PM90X210	2	90	210	–	Interna madeira abrir
PCF90X210	2	90	210		Porta corta fogo remanejada do 1 pav

RELAÇÃO DE ESQUADRIA TERREO					
Códigos	Quantidade	LARG	ALTU	PEIT	Descrição
J180X60	4	180	60	150	Aluminio vidro temperado correr
JA180X120	2	180	120	90	Aluminio vidro temperado correr
JA180X90	4	180	90	20	Aluminio vidro temperado correr
JA225X270	1	180	270	30	Aluminio vidro temperado maximo ar sup
JA60X60	3	60	60	150	Aluminio vidro temperado - Máx-AR
JA90X75X30V	2	90	105	150	Aluminio vidro temperado - Máx-AR
PAV90X210	1	90	210	–	Porta externa aluminio abrir
PCF90X210	1	90	210	–	Porta corta fogo remanejada do 1 pav
PM180X210	1	180	210	–	Porta dupla interna madeira abrir
PM70X210	7	70	210	–	Interna madeira abrir
PM80X210	2	80	210	–	Interna madeira abrir
PM90X210	9	90	210	–	Interna madeira abrir
PNE90X210	1	90	210	–	Interna madeira abrir adptada pne
VT180X210	2	180	210	–	Duas folhas vidro temperado pivotante
VT270X210	1	270	210	–	Duas folhas vidro temperado pivotante+1fixo

RELAÇÃO DE ESQUADRIA 1 PAVIMENTO					
Códigos	Quantidade	LARG	ALTU	PEIT	Descrição
JA180X120	1	180	120	90	Aluminio vidro temperado correr
JA130X85	3	130	85	125	Aluminio vidro temperado correr
JA240X85	1	240	85	125	Aluminio vidro temperado correr
JA90X75X30V	5	90	105	150	Aluminio Vidro temperado - Máx-AR e venziana
JA240X85 remanejada 01	1	240	85	125	Aluminio vidro temperado correr
JA90X60	2	90	60	150	Vidro temperado - Máx-AR
PAV60x180	4	60	180	20	Aluminio veneziana box banheiro abrir
PM70X210	2	70	210	–	Interna madeira abrir
PM80X210	5	80	210	–	Interna madeira abrir
PM90X210	11	90	210	–	Interna madeira abrir
PMa90X210	5	90	210	–	Interna madeira abrir acustica
PNE90X210	1	90	210	–	Interna madeira abrir adptada pne
VT180X210	1	180	210	–	Duas folhas vidro temperado pivotante
PAV90X210x20	1	90	210	–	Porta externa aluminio abrir soculo de 20cm

RELAÇÃO DE ESQUADRIA 2 PAVIMENTO					
Códigos	Quantidade	LARG	ALTU	PEIT	Descrição
JA130X105 REM (02)	1	130	105	105	Aluminio vidro temperado correr
JA130X85	4	130	85	125	Aluminio vidro temperado correr
JA240X85	1	240	85	125	Aluminio vidro temperado correr
JA90X60	2	90	60	150	Vidro temperado - Máx-AR
JA90X75X30V	6	90	105	150	Aluminio Vidro temperado - Máx-AR e venziana
JTE240X85 remanejada (01)	1	240	85	125	Aluminio vidro temperado correr
PAV60x180	4	60	180	20	Aluminio veneziana box banheiro abrir
VT180X210	1	180	210	–	Duas folhas vidro temperado pivotante
PM70X210	2	70	210	–	Interna madeira abrir
PM80X210	5	80	210	–	Interna madeira abrir
PNE90X210	1	90	210		Interna madeira abrir adptada pne
PM90X210	8	90	210	–	Interna madeira abrir
PMa90X210	4	90	210	–	Interna madeira abrir acustica

LEGENDA de PAREDES

- Alvenaria, Gesso, equipamentos a suprimir
- Gesso Duplo Acústico a instalar
- Gesso Verde a instalar
- Gesso simples a instalar
- Alvenaria à construir
- Alvenaria existente

ASSUNTO
Projeto de Arquitetura
Elevações - Frontal e Lateral

PRANCHA
Exe Det
01/04

OBRA **NOVO FÓRUM DE CORNÉLIO PROCÓPIO**

PROPRIETÁRIO **TRIBUNAL REGIONAL DO TRABALHO 9ª Região**

RESP. TECNICA — AUTOR DO PROJETO RESPONSÁVEL TÉCNICO – ARQUITETURA: Arq. Antônio César Teófilo Gondim — PROPRIETÁRIO: TRIBUNAL REGIONAL DO TRABALHO — RESPONSÁVEL TÉCNICO CONSTRUÇÃO

REFERÊNCIA | DOCUMENTO | DESENVOLVIMETO | DATA | ESCALA 1:200

PLANTA DE SITUAÇÃO SEM ESCALA — ANOTAÇÕES

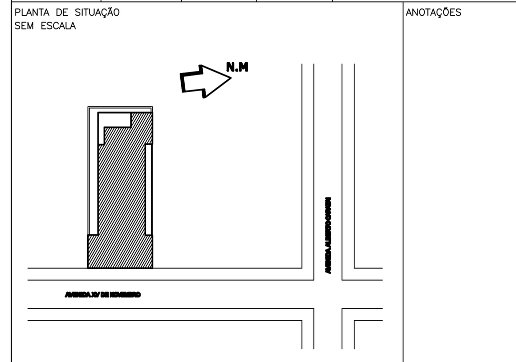

ÁREAS:

TERRENO (ESCRITURA):	640,00m²
TERRENO (REAL):	627,83m²
SUBSOLO:	627,83m²
PAVIMENTO TÉRREO:	532,84m²
1º PAVIMENTO:	497,37m²
2º PAVIMENTO:	497,37m²

ÁREA TOTAL EXISTENTE: 2.155,41m²

APROVAÇÃO